Productfiche
PUZ-ZM200YKA2 | PEA-M200LA2

Buitenunit Binnenunit					PUZ-ZM200YKA2 PEA-M200LA2
Set	Koeling	Nominale capaciteit		kW	19,0 (9,2~22,4)
		Opgenomen vermogen		kW	5,76
		SEER of $\eta_{s,c}$ | Seizoensenergieklasse			232,2% | -
		Jaarlijks energieverbruik		kWh	-
	Verwarming	Nominale capaciteit		kW	22,4 (7,1~25,0)
		Opgenomen vermogen		kW	6,40
		SCOP of $\eta_{s,h}$ | Seizoensenergieklasse			141,6% | -
		Jaarlijks energieverbruik		kWh	-
		Capaciteit bij -10°C		kW	13,7 (4,3~15,3)
Buitenunit	Specificaties	Afmetingen (B x D x H)		mm	1050 x 330 x 1338
		Gewicht		kg	137,0
		Koeling	Geluidsvermogen	dB(A)	77
			Geluidsdruk	dB(A)	59
			Luchtvolume	m³/u	8.400
			Toepassingsgebied	°C	-15~46
		Verwarming	Geluidsdruk	dB(A)	62
			Luchtvolume	m³/u	8.400
			Toepassingsgebied	°C	-20~+21
	Koeltechnische gegevens	Diameter vloeistof- & gasleiding		"	3/8 - 1 1/8
		Maximale leidinglengte		m	100
		Maximaal hoogteverschil		m	30
		Koelmiddel			R32
		Hoeveelheid koelmiddel		kg	6,3
		CO_2-equivalent		ton	4,253
		Koelmiddelvoorvulling voor		m	30
		Navulhoeveelheid koelmiddel		g/m	40
		Maximale koelmiddelvulling		kg	9,2
		CO_2-equivalent bij max. koelmiddelvulling		ton	6,210
	Elektrische gegevens	Voedingsspanning		V;f;Hz	400;3+N;50
		Voedingskabel		mm²	5G 6
		Afzekering		A	32
Binnenunit	Specificaties	Afmetingen (B x D x H)		mm	1370 x 1120 x 470
		Gewicht		kg	88,0
		Koeling	Geluidsvermogen	dB(A)	69-70-70
			Geluidsdruk	dB(A)	34,5-39-43
			Luchtvolume	m³/u	2520-3060-3600
		Verwarming	Geluidsdruk	dB(A)	34,5-39-43
			Luchtvolume	m³/u	2520-3060-3600
		Beschikbare statische druk		Pa	60-75-100-150-200
	Elektrische gegevens	Voedingsspanning		V;f;Hz	230;1;50
		Voedingskabel		mm²	3G 2,5
		Afzekering		A	16
		Communicatiekabel		mm²	4G 2,5

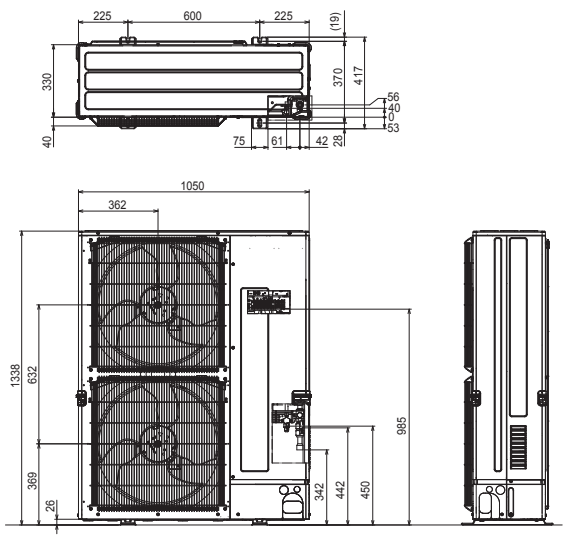

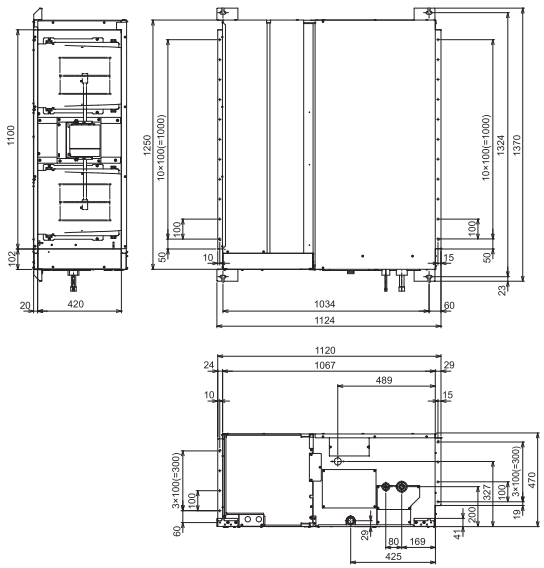

SEER en SCOP zijn gebaseerd op Richtlijn 2009/125/EG: Energiegerelateerde producten en Verordening (EU) nr. 206/2012. Energieverbruik gebaseerd op standaard testresultaten. Het werkelijke energieverbruik hangt af van hoe het apparaat wordt gebruikt en waar het zich bevindt.

Fiche produit
PUZ-ZM200YKA2 | PEA-M200LA2

Unité extérieure Unité intérieure					PUZ-ZM200YKA2 PEA-M200LA2
Set	Froid	Capacité nominale		kW	19,0 (9,2~22,4)
		Puissance absorbée		kW	5,76
		SEER ou $\eta_{s,c}$ | Classe énergétique saisonnier			232,2% | -
		Consommation annuelle d'énergie		kWh	-
	Chauffage	Capacité nominale		kW	22,4 (7,1~25,0)
		Puissance absorbée		kW	6,40
		SCOP ou $\eta_{s,h}$ | Classe énergétique saisonnier			141,6% | -
		Consommation annuelle d'énergie		kWh	-
		Puissance à -10°C		kW	13,7 (4,3~15,3)
Unité extérieure	Spécifications	Dimensions (L x P x H)		mm	1050 x 330 x 1338
		Poids		kg	137,0
		Froid	Puissance acoustique	dB(A)	77
			Pression acoustique	dB(A)	59
			Débit d'air	m³/h	8.400
			Plage de fonctionnement	°C	-15~46
		Chauffage	Pression acoustique	dB(A)	62
			Débit d'air	m³/h	8.400
			Plage de fonctionnement	°C	-20~+21
	Données frigorifiques	Diamètre conduite liquide & gaz		"	3/8 - 1 1/8
		Longueur maximale		m	100
		Dénivellation maximale		m	30
		Type de fluide frigorigène			R32
		Précharge de fluide frigorigène		kg	6,3
		Équivalent CO_2		tonnes	4,253
		Précharge de fluide frigorigène pour		m	30
		Volume de mise à niveau du fluide frigorigène		g/m	40
		Charge de fluide frigorigène maximale		kg	9,2
		Équivalent CO_2 en charge maximale		tonnes	6,210
	Données électriques	Alimentation électrique		V;ph;Hz	400;3+N;50
		Câble d'alimentation		mm²	5G 6
		Taille de fusible recommandée		A	32
Unité intérieure	Spécifications	Dimensions (L x P x H)		mm	1370 x 1120 x 470
		Poids		kg	88,0
		Froid	Puissance acoustique	dB(A)	69-70-70
			Pression acoustique	dB(A)	34,5-39-43
			Débit d'air	m³/h	2520-3060-3600
		Chauffage	Pression acoustique	dB(A)	34,5-39-43
			Débit d'air	m³/h	2520-3060-3600
		Pression statique disponible		Pa	60-75-100-150-200
	Données électriques	Alimentation électrique		V;ph;Hz	230;1;50
		Câble d'alimentation		mm²	3G 2,5
		Taille de fusible recommandée		A	16
		Câble de communication		mm²	4G 2,5

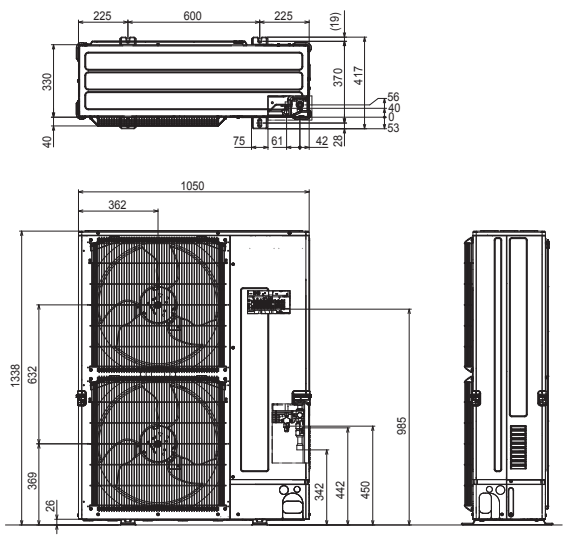

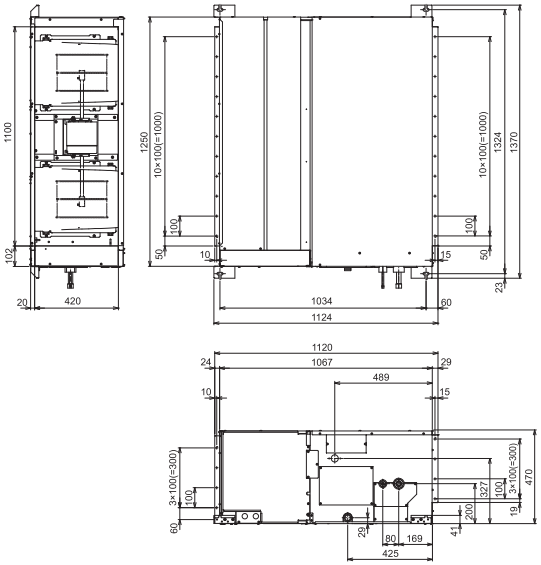

Le SEER et le SCOP sont basés sur la directive 2009/125/CE : Produits liés à l'énergie et le règlement (UE) n° 206/2012.
La consommation d'énergie est basée sur les résultats des tests standard. La consommation d'énergie réelle dépend de la manière dont l'appareil est utilisé et de l'endroit où il se trouve.